X-SW
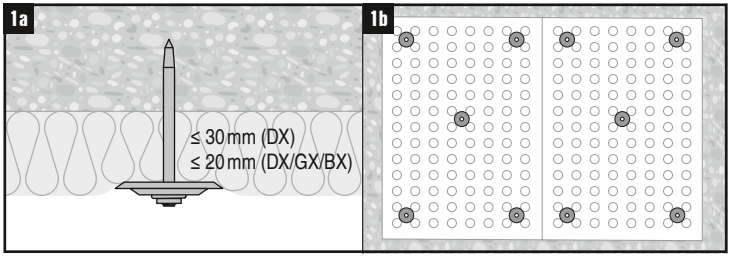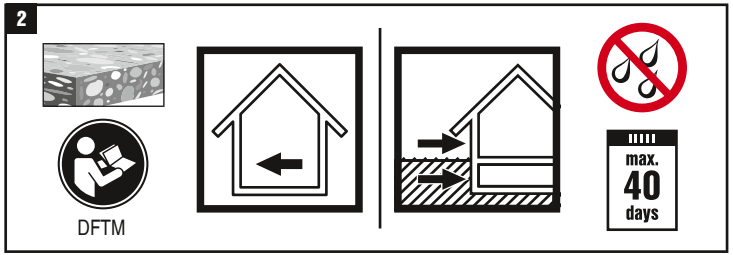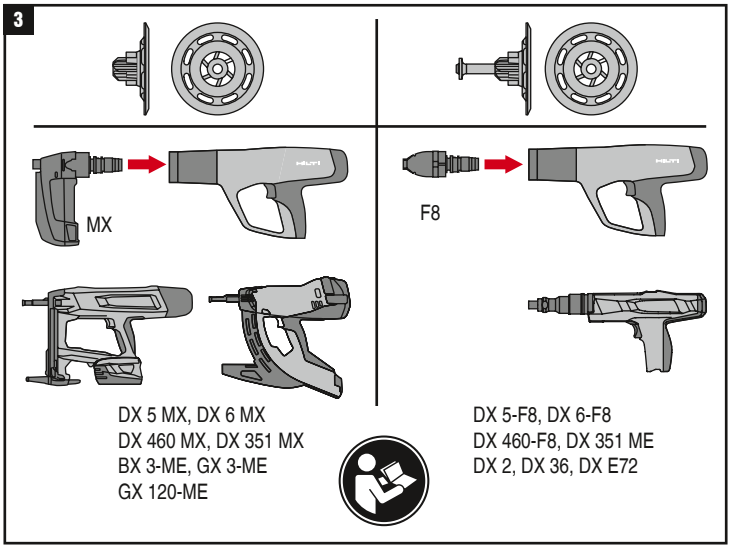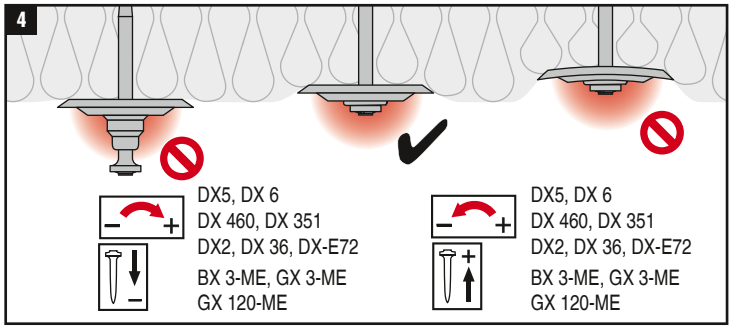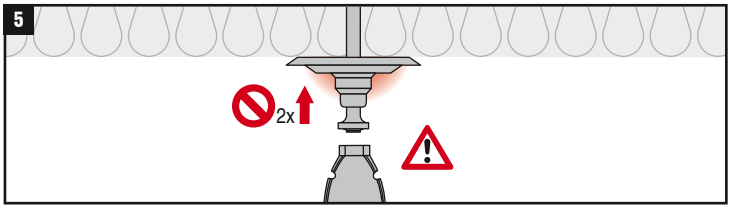
2105425-11.2021